斯凯韦尔门磁系列-表面贴装式

5C-32 木门磁

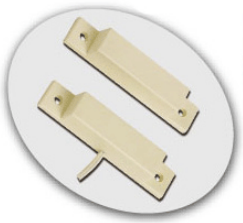

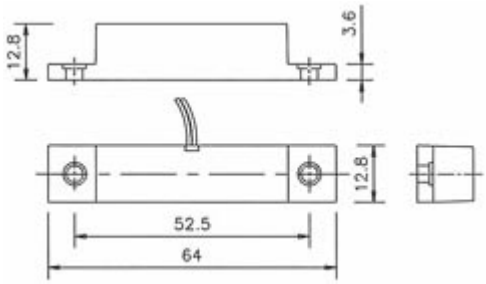

斯凯韦尔门磁 5C-32

1.特　点	中间出线，安装不分左右
2.认　证	公京检第 0309083 号
	欧盟 CE ATER20062620 5CPS-32
3.外形尺寸	64*13*13MM
4.主要材料	
4.1 外　壳	ABS/磁白色，ABS/棕色可选
4.2 连接线材	UL1007/24#/350MM 电子线
4.3 开　关	日本干簧管
4.4 磁　铁	永磁
5.电气指标	
5.1 最大开关电压	100VDC,200VDC 可选
5.2 最大开关电流	0.5A
5.3 最大开关功率	10W
5.4 开关初始电阻	≤200mΩ，线材加长电阻相应增大
6.输出方式	信号输出
6.1 NC--常闭输出	当磁铁靠近开关，干簧管触点闭合，信号线接通。如门被打开，磁铁离开开关，干簧触点断开，信号线中断，称为-----“断路报警”。
6.2 NO--常开输出	可选
6.3COM-常开常闭	转换输出可选
7.包装方式	
7.1 内 包 装	20 套/PE(15*20MM)
7.2 外 包 装	800 套/纸箱(375*295*300MM)

TEL: 0757-82208956　82323721　FAX：0757-82514068
E-mail:skyweal@163.com.com　Mobile:13929965588　DONGE　LIU

斯凯韦尔门磁系列 -表面贴装式

5C-40B 木门磁

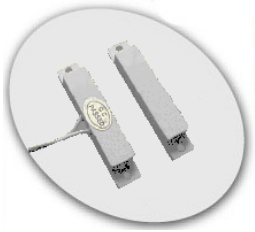

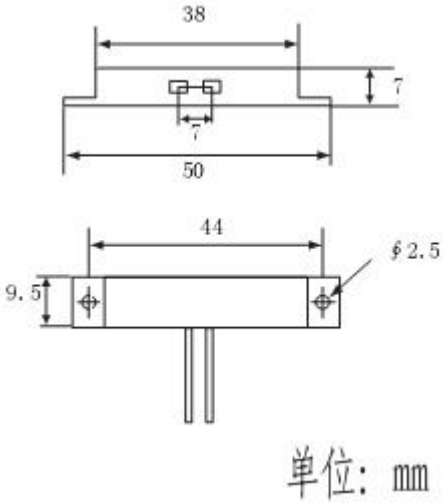

斯凯韦尔门磁　5C-40B

1.特　点	中间出线，安装不分左右
2.认　证	欧盟 CE ATER20062620
3.外形尺寸	50*9.5*7MM
4.主要材料	
4.1 外　壳	ABS/磁白色，ABS/棕色可选
4.2 连接线材	UL1007/24#/350MM 电子线
4.3 开　关	日本干簧管
4.4 磁　铁	永磁
5.电气指标	
5.1 最大开关电压	100VDC,200VDC 可选
5.2 最大开关电流	0.5A
5.3 最大开关功率	10W
5.4 开关初始电阻	≤200mΩ，线材加长电阻相应增大
6.输出方式	信号输出
6.1 NC--常闭输出	当磁铁靠近开关，干簧管触点闭合，信号线接通。如门被打开，磁铁离开开关，干簧触点断开，信号线中断，称为-----“断路报警”。
6.2 NO--常开输出	可选
6.3 COM-常开常闭	转换输出可选
7.包装方式	
7.1 内 包 装	20 套/PE(15*20MM)
7.2 外 包 装	1000 套/纸箱(375*295*300MM)

TEL: 0757-82208956　82323721　FAX：0757-82514068
E-mail:skyweal@163.com.com　Mobile:13929965588　DONGE　LIU

斯凯韦尔门磁系列 -表面贴装式

5C-39 窗磁

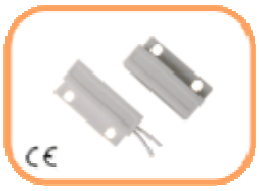

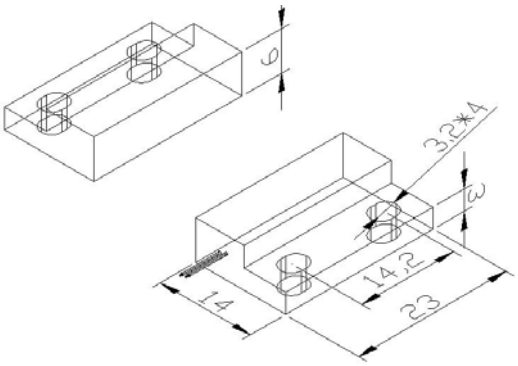

斯凯韦尔窗磁 5C-39

1.特　点	一端出线，分左右
2.认　证	公京检第 0309083 号
3.外形尺寸	23*14*6MM
4.主要材料	
4.1 外　壳	ABS/磁白色，ABS/棕色可选
4.2 连接线材	UL1007/24#/350MM 电子线
4.3 开　关	日本干簧管工作距离：15-25mm，20-25MM 可选
4.4 磁　铁	永磁
5.电气指标	
5.1 最大开关电压	100VDC,200VDC 可选
5.2 最大开关电流	0.5A
5.3 最大开关功率	10W
5.4 开关初始电阻	≤200mΩ，线材加长电阻相应增大
6.输出方式	信号输出
6.1 NC--常闭输出	当磁铁靠近开关，干簧管触点闭合，信号线接通。如门被打开，磁铁离开开关,干簧触点断开，信号线中断，称为-----“断路报警”。
6.2 NO--常开输出	可选
6.3COM-常开常闭	转换输出可选
7.包装方式	
7.1 内 包 装	20 套/PE(15*20MM)
7.2 外 包 装	800 套/纸箱(375*295*300MM)

TEL: 0757-82208956　82323721　FAX：0757-82514068
E-mail:skyweal@163.com.com　Mobile:13929965588　DONGE　LIU

斯凯韦尔门磁系列 -表面贴装式

5C-37 木门磁

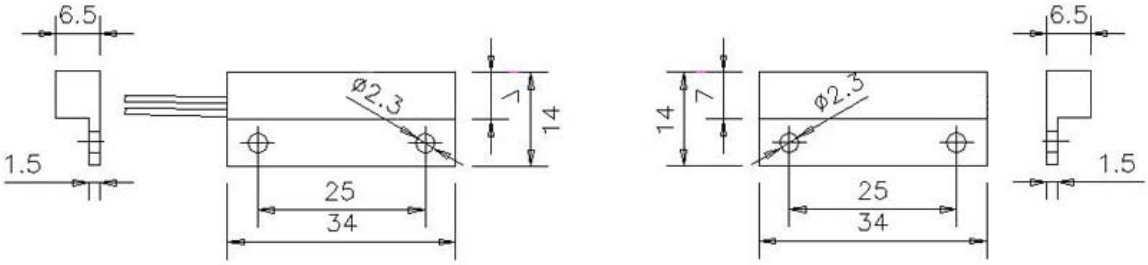

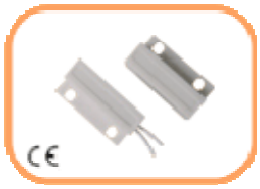

斯凯韦尔门磁 5C-37

1.特　点	中间出线，安装不分左右
2.认　证	公京检第 0309083 号
3.外形尺寸	34*14*6.5MM
4.主要材料	
4.1 外　壳	ABS/磁白色，ABS/棕色可选
4.2 连接线材	UL1007/24#/350MM 电子线
4.3 开　关	日本干簧管工作距离：15-25mm
4.4 磁　铁	永磁
5.电气指标	
5.1 最大开关电压	100VDC,200VDC 可选
5.2 最大开关电流	0.5A
5.3 最大开关功率	10W
5.4 开关初始电阻	≤200mΩ，线材加长电阻相应增大
6.输出方式	信号输出
6.1 NC--常闭输出	当磁铁靠近开关，干簧管触点闭合，信号线接通。如门被打开，磁铁离开开关，干簧触点断开，信号线中断，称为-----“断路报警”。
6.2 NO--常开输出	可选
6.3COM-常开常闭	转换输出可选
7.包装方式	
7.1 内 包 装	20 套/PE(15*20MM)
7.2 外 包 装	800 套/纸箱(375*295*300MM)

TEL: 0757-82208956　82323721　FAX：0757-82514068
E-mail:skyweal@163.com.com　Mobile:13929965588　DONGE　LIU

斯凯韦尔门磁系列 -表面贴装式

5C-59 金属门磁

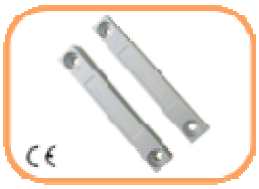

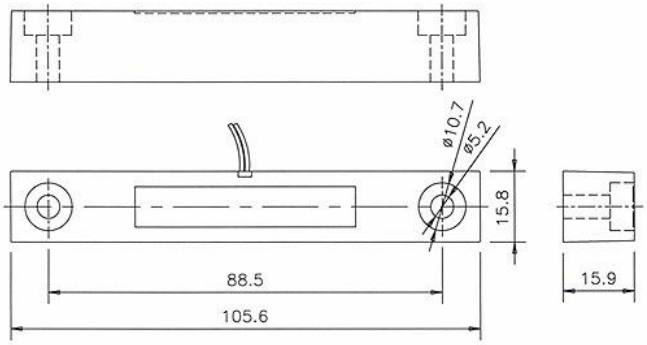

斯凯韦尔门磁 5C-59

1.特　点	中间出线，安装不分左右
2.认　证	公京检第 0309083 号
3.外形尺寸	105.6*15.8*15.9MM
4.主要材料	
4.1 外　壳	ABS（表面电镀处理）
4.2 连接线材	UL1007/24#/350MM 电子线
4.3 开　关	日本干簧管工作距离：40-60mm
4.4 磁　铁	永磁
5.电气指标	
5.1 最大开关电压	100VDC,200VDC 可选
5.2 最大开关电流	0.5A
5.3 最大开关功率	10W
5.4 开关初始电阻	≤200mΩ，线材加长电阻相应增大
6.输出方式	信号输出
6.1 NC--常闭输出	当磁铁靠近开关，干簧管触点闭合，信号线接通。如门被打开，磁铁离开开关，干簧触点断开，信号线中断，称为-----“断路报警”。
6.2 NO--常开输出	可选
6.3COM-常开常闭	转换输出可选
7.包装方式	
7.1 内 包 装	5 套/PE(15*20MM)
7.2 外 包 装	200 套/纸箱(375*295*300MM)

TEL: 0757-82208956　82323721　FAX：0757-82514068
E-mail:skyweal@163.com.com　Mobile:13929965588　DONGE　LIU

斯凯韦尔门磁系列 -表面贴装式

5C-40 门磁

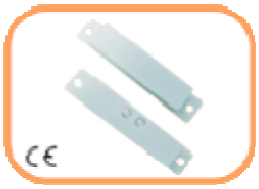

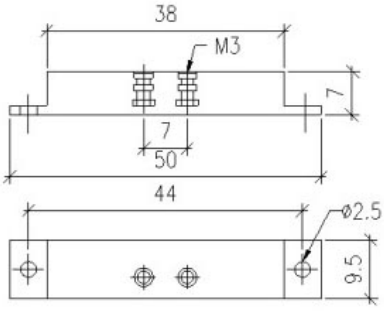

斯凯韦尔门磁　5C-40

1. 特　点	中间出线，安装不分左右
2. 认　证	欧盟 CE ATER20062620
固定形式：	配螺丝贴装,带双面底胶
3. 外形尺寸	50*9.5*7MM
4. 主要材料	
4.1 外　壳	进口优质 ABS，进口干簧管；镀银铜质五金件
4.2 连接线材	端子连接，小巧精致
4.3 开　关	日本干簧管工作距离：15-25mm
4.4 磁　铁	永磁
5. 电气指标	
5.1 最大开关电压	100VDC,200VDC 可选
5.2 最大开关电流	0.5A
5.3 最大开关功率	10W
5.4 开关初始电阻	≤200mΩ，线材加长电阻相应增大
6. 输出方式	信号输出
6.1 NC--常闭输出	当磁铁靠近开关，干簧管触点闭合，信号线接通。如门被打开，磁铁离开开关，干簧触点断开，信号线中断，称为-----“断路报警”。
6.2 NO--常开输出	可选
6.3 COM-常开常闭	转换输出可选
7. 包装方式	
7.1 内 包 装	20 套/PE(15*20MM)
7.2 外 包 装	1000 套/纸箱(375*295*300MM)

TEL: 0757-82208956　82323721　FAX：0757-82514068
E-mail:skyweal@163.com.com　Mobile:13929965588　DONGE　LIU

斯凯韦尔门磁系列 -表面贴装式

5C-51 窗磁

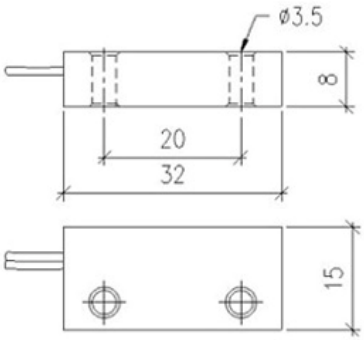

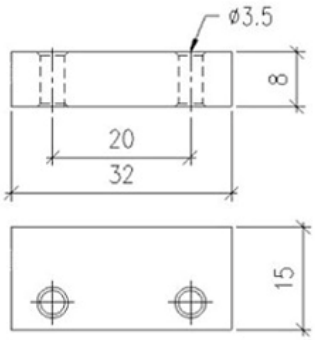

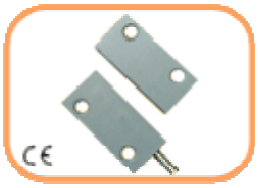

斯凯韦尔门磁 5C-51

1.特　点	左右出线，安装不分左右
2.认　证	公京检第 0309083 号
3.外形尺寸	32*15*8MM
4.主要材料	
4.1 外　壳	锌合金外壳,不分左右可任一安装
4.2 连接线材	UL1007/24#/350MM 电子线
4.3 开　关	日本干簧管工作距离：20-30mm
4.4 磁　铁	永磁
5.电气指标	
5.1 最大开关电压	100VDC,200VDC 可选
5.2 最大开关电流	0.5A
5.3 最大开关功率	10W
5.4 开关初始电阻	≤200mΩ，线材加长电阻相应增大
6.输出方式	信号输出
6.1 NC--常闭输出	当磁铁靠近开关，干簧管触点闭合，信号线接通。如门被打开，磁铁离开开关，干簧触点断开，信号线中断，称为-----“断路报警”。
6.2 NO--常开输出	可选
6.3COM-常开常闭	转换输出可选
7.包装方式	
7.1 内 包 装	10 套/PE(15*20MM)
7.2 外 包 装	400 套/纸箱(375*295*300MM)

TEL: 0757-82208956　82323721　FAX：0757-82514068
E-mail:skyweal@163.com.com　Mobile:13929965588　DONGE　LIU

斯凯韦尔门磁系列 -表面贴装式

5C-52 铁门磁

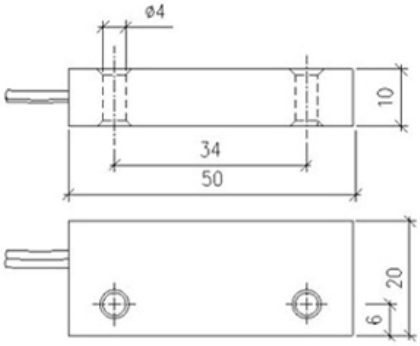

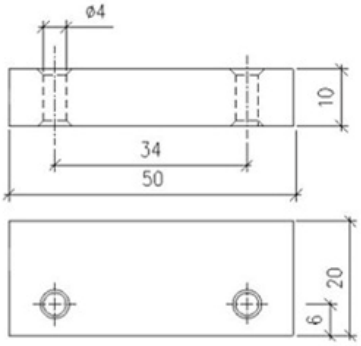

斯凯韦尔门磁 5C-52

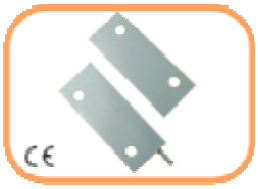

1.特　点	左右出线，安装不分左右
2.认　证	公京检第 0309083 号
3.外形尺寸	50*20*10MM
4.主要材料	
4.1 外　壳	锌合金外壳,不分左右可任一安装
4.2 连接线材	UL1007/24#/350MM 电子线
4.3 开　关	日本干簧管工作距离：30-40mm
4.4 磁　铁	永磁
5.电气指标	
5.1 最大开关电压	100VDC,200VDC 可选
5.2 最大开关电流	0.5A
5.3 最大开关功率	10W
5.4 开关初始电阻	≤200mΩ，线材加长电阻相应增大
6.输出方式	信号输出
6.1 NC--常闭输出	当磁铁靠近开关，干簧管触点闭合，信号线接通。如门被打开，磁铁离开开关，干簧触点断开，信号线中断，称为-----“断路报警”。
6.2 NO--常开输出	可选
6.3COM-常开常闭	转换输出可选
7.包装方式	
7.1 内 包 装	10 套/PE(15*20MM)
7.2 外 包 装	400 套/纸箱(375*295*300MM)

TEL: 0757-82208956　82323721　FAX：0757-82514068
E-mail:skyweal@163.com.com　Mobile:13929965588　DONGE　LIU

斯凯韦尔门磁系列 -表面贴装式

5C-57 铁门磁

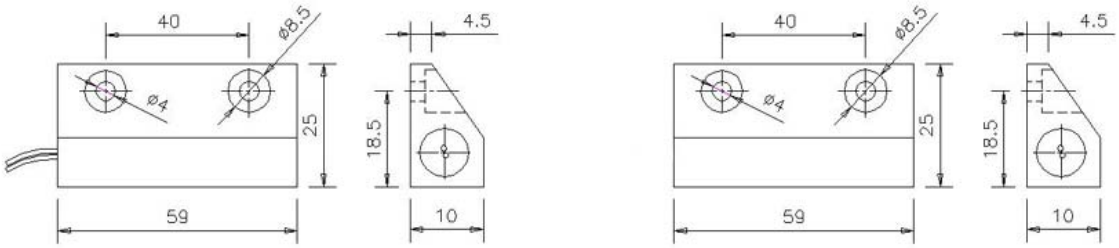

斯凯韦尔门磁 5C-57

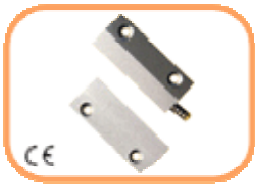

1.特　点	左右出线，安装分左右
2.认　证	公京检第 0309083 号
3.外形尺寸	59*25*10MM
4.主要材料	
4.1 外　壳	铝合金（表面防锈处理）
4.2 连接线材	UL1007/24#/350MM 电子线
4.3 开　关	日本干簧管工作距离：40-60mm
4.4 磁　铁	永磁
5.电气指标	
5.1 最大开关电压	100VDC,200VDC 可选
5.2 最大开关电流	0.5A
5.3 最大开关功率	10W
5.4 开关初始电阻	≤200mΩ，线材加长电阻相应增大
6.输出方式	信号输出
6.1 NC--常闭输出	当磁铁靠近开关，干簧管触点闭合，信号线接通。如门被打开，磁铁离开开关，干簧触点断开，信号线中断，称为-----“断路报警”。
6.2 NO--常开输出	可选
6.3COM-常开常闭	转换输出可选
7.包装方式	
7.1 内 包 装	10 套/PE(15*20MM)
7.2 外 包 装	400 套/纸箱(375*295*300MM)

TEL: 0757-82208956　82323721　FAX：0757-82514068
E-mail:skyweal@163.com.com　Mobile:13929965588　DONGE　LIU

斯凯韦尔门磁系列 -表面贴装式

5C-41 木门磁

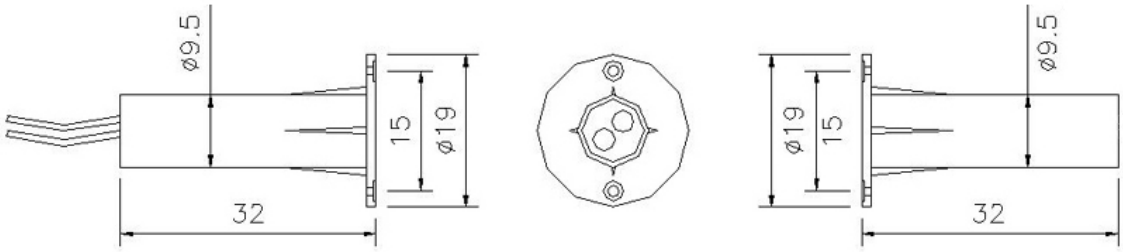

斯凯韦尔门磁 5C-41

1.特　点	中间出线，安装不分左右
2.认　证	公京检第 0309083 号
	欧盟 CE ATER20062620 5CPS-32
3.外形尺寸	32*9.5*19MM
4.主要材料	
4.1 外　壳	ABS/磁白色，ABS/棕色可选
4.2 连接线材	UL1007＃/22＃450mm 电子线
4.3 开　关	日本干簧管工作距离：15-25mm
4.4 磁　铁	永磁
5.电气指标	
5.1 最大开关电压	100VDC,200VDC 可选
5.2 最大开关电流	0.5A
5.3 最大开关功率	10W
5.4 开关初始电阻	≤200mΩ，线材加长电阻相应增大
6.输出方式	信号输出
6.1 NC--常闭输出	当磁铁靠近开关，干簧管触点闭合，信号线接通。如门被打开，磁铁离开开关，干簧触点断开，信号线中断，称为-----“断路报警”。
6.2 NO--常开输出	可选
6.3COM-常开常闭	转换输出可选
7.包装方式	
7.1 内 包 装	20 套/PE(15*20MM)
7.2 外 包 装	800 套/纸箱(375*295*300MM)

TEL: 0757-82208956　82323721　FAX：0757-82514068
E-mail:skyweal@163.com.com　Mobile:13929965588　DONGE　LIU

斯凯韦尔门磁系列 -表面贴装式

5C-42 木门磁

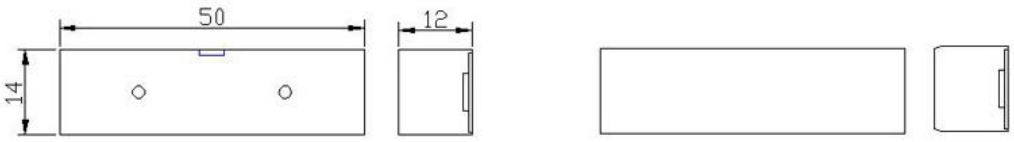

斯凯韦尔门磁 5C-42

1.特　点	中间出线，安装分左右
2.认　证	公京检第 0309083 号
	欧盟 CE ATER20062620 5CPS-32
3.外形尺寸	50*14*12MM
4.主要材料	
4.1 外　壳	ABS/磁白色，ABS/棕色可选
4.2 连接线材	
4.3 开　关	日本干簧管工作距离：15-25mm
4.4 磁　铁	永磁
5.电气指标	
5.1 最大开关电压	100VDC,200VDC 可选
5.2 最大开关电流	0.5A
5.3 最大开关功率	10W
5.4 开关初始电阻	≤200mΩ，线材加长电阻相应增大
6.输出方式	信号输出
6.1 NC--常闭输出	当磁铁靠近开关，干簧管触点闭合，信号线接通。如门被打开，磁铁离开开关，干簧触点断开，信号线中断，称为-----“断路报警”。
6.2 NO--常开输出	可选
6.3COM-常开常闭	转换输出可选
7.包装方式	
7.1 内 包 装	20 套/PE(15*20MM)
7.2 外 包 装	800 套/纸箱(375*295*300MM)

TEL: 0757-82208956　82323721　FAX：0757-82514068
E-mail:skyweal@163.com.com　Mobile:13929965588　DONGE　LIU

斯凯韦尔门磁系列 -表面贴装式

5C-38B 窗磁

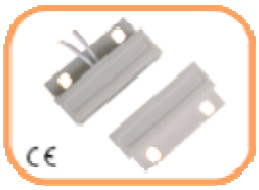

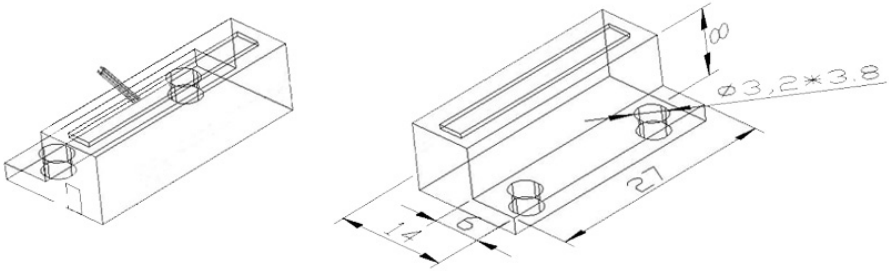

斯凯韦尔窗磁 5C-38B

1.特　点	中间出线，安装不分左右
2.认　证	公京检第 0309083 号
3.外形尺寸	27*14*8MM
4.主要材料	
4.1 外　壳	ABS/磁白色，ABS/棕色可选 带双面底胶,简洁,不分左右,安装方便
4.2 连接线材	UL1007/24#/350MM 电子线
4.3 开　关	日本干簧管工作距离：15-25mm，
4.4 磁　铁	永磁
5.电气指标	
5.1 最大开关电压	100VDC,200VDC 可选
5.2 最大开关电流	0.5A
5.3 最大开关功率	10W
5.4 开关初始电阻	≤200mΩ，线材加长电阻相应增大
6.输出方式	信号输出
6.1 NC--常闭输出	当磁铁靠近开关，干簧管触点闭合，信号线接通。如门被打开，磁铁离开开关，干簧触点断开，信号线中断，称为-----“断路报警”。
6.2 NO--常开输出	可选
6.3COM-常开常闭	转换输出可选
7.包装方式	
7.1 内 包 装	20 套/PE(15*20MM)
7.2 外 包 装	800 套/纸箱(375*295*300MM)

TEL: 0757-82208956　82323721　FAX：0757-82514068
E-mail:skyweal@163.com.com　Mobile:13929965588　DONGE　LIU

斯凯韦尔门磁系列 -表面贴装式

5C-53 门磁

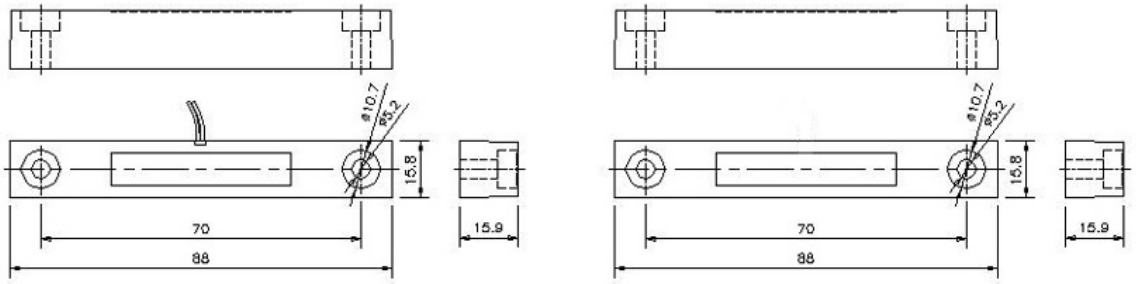

斯凯韦尔门磁 5C-53

1.特　点	中间出线，安装不分左右
2.认　证	公京检第 0309083 号
3.外形尺寸	88*15.8*15.9MM
4.主要材料	
4.1 外　壳	ABS/磁白色，ABS/棕色可选
4.2 连接线材	UL1007/24#/350MM 电子线
4.3 开　关	日本干簧管工作距离：40-60mm，
4.4 磁　铁	永磁
5.电气指标	
5.1 最大开关电压	100VDC,200VDC 可选
5.2 最大开关电流	0.5A
5.3 最大开关功率	10W
5.4 开关初始电阻	≤200mΩ，线材加长电阻相应增大
6.输出方式	信号输出
6.1 NC--常闭输出	当磁铁靠近开关，干簧管触点闭合，信号线接通。如门被打开，磁铁离开开关，干簧触点断开，信号线中断，称为-----“断路报警”。
6.2 NO--常开输出	可选
6.3COM-常开常闭	转换输出可选
7.包装方式	
7.1 内 包 装	5 套/PE(15*20MM)
7.2 外 包 装	800 套/纸箱(375*295*300MM)

TEL: 0757-82208956　82323721　FAX：0757-82514068
E-mail:skyweal@163.com.com　Mobile:13929965588　DONGE　LIU

斯凯韦尔门磁系列 -表面贴装式

5C-44 门磁

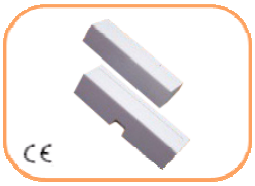

斯凯韦尔门磁 5C-44

1.特　点	中间出线，安装不分左右
2.认　证	公京检第 0309083 号
3.外形尺寸	
4.主要材料	
4.1 外　壳	ABS/磁白色，ABS/棕色可选
4.2 连接线材	
4.3 开　关	日本干簧管工作距离：15-25mm，
4.4 磁　铁	永磁
5.电气指标	
5.1 最大开关电压	100VDC,200VDC 可选
5.2 最大开关电流	0.5A
5.3 最大开关功率	10W
5.4 开关初始电阻	≤200mΩ，线材加长电阻相应增大
6.输出方式	信号输出
6.1 NC--常闭输出	当磁铁靠近开关，干簧管触点闭合，信号线接通。如门被打开，磁铁离开开关，干簧触点断开，信号线中断，称为-----“断路报警”。
6.2 NO--常开输出	可选
6.3COM-常开常闭	转换输出可选
7.包装方式	
7.1 内 包 装	20 套/PE(15*20MM)
7.2 外 包 装	800 套/纸箱(375*295*300MM)

TEL: 0757-82208956　82323721　FAX：0757-82514068
E-mail:skyweal@163.com.com　Mobile:13929965588　DONGE　LIU

斯凯韦尔门磁系列 -表面贴装式

5C-31B 门磁

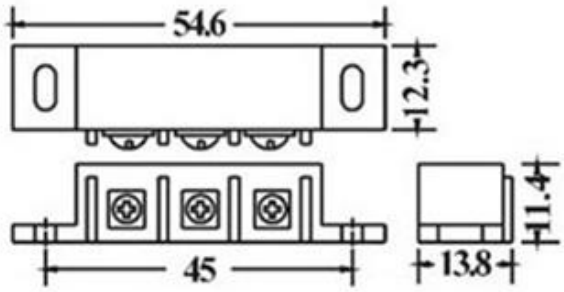

开关

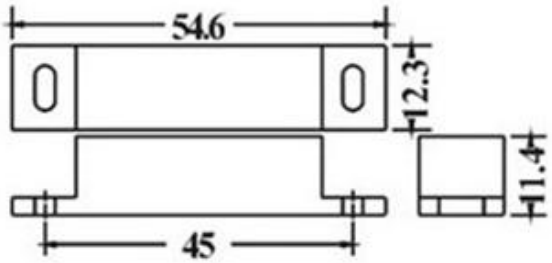

磁铁

斯凯韦尔门磁 5C-31B

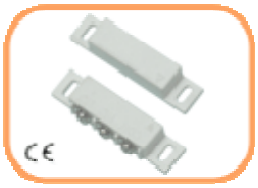

1.特　点	铜质端子，安装不分左右
2.认　证	公京检第 0309083 号
3.外形尺寸	54.6*12.3*11.4MM
4.主要材料	
4.1 外　壳	ABS/磁白色，ABS/棕色可选
4.2 连接线材	螺丝贴装,铜质端子
4.3 开　关	日本干簧管 SPDT 工作距离：15-25mm，
4.4 磁　铁	永磁
5.电气指标	
5.1 最大开关电压	100VDC,200VDC 可选
5.2 最大开关电流	0.5A
5.3 最大开关功率	10W
5.4 开关初始电阻	≤200mΩ，线材加长电阻相应增大
6.输出方式	信号输出
6.1 NC--常闭输出	当磁铁靠近开关，干簧管触点闭合，信号线接通。如门被打开，磁铁离开开关，干簧触点断开，信号线中断，称为-----“断路报警”。
6.2 NO--常开输出	可选
6.3COM-常开常闭	转换输出可选
7.包装方式	
7.1 内 包 装	20 套/PE(15*20MM)
7.2 外 包 装	800 套/纸箱(375*295*300MM)

TEL: 0757-82208956　82323721　FAX：0757-82514068
E-mail:skyweal@163.com.com　Mobile:13929965588　DONGE　LIU

斯凯韦尔门磁系列 -表面贴装式

5C-38C 门磁

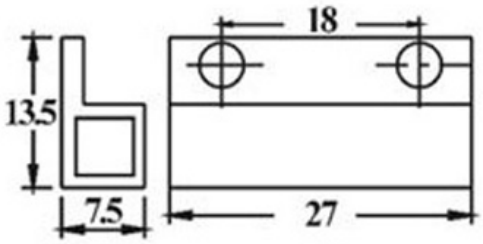

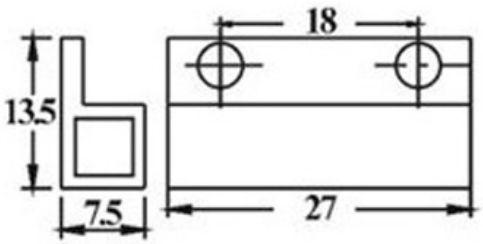

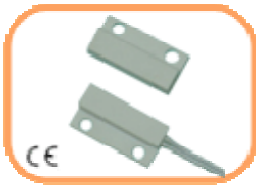

斯凯韦尔窗磁 5C-38C

1.特　点	尺寸小巧，外观漂亮，出货量大带进口双面胶
2.认　证	公京检第 0309083 号
3.外形尺寸	27*13.5*7.5MM
4.主要材料	
4.1 外　壳	ABS/磁白色，ABS/棕色可选
4.2 连接线材	1007#/24＃350mmUL 导线
4.3 开　关	日本干簧管 SPDT 工作距离：15-25mm，
4.4 磁　铁	永磁
5.电气指标	
5.1 最大开关电压	100VDC,200VDC 可选
5.2 最大开关电流	0.5A
5.3 最大开关功率	10W
5.4 开关初始电阻	≤200mΩ，线材加长电阻相应增大
6.输出方式	信号输出
6.1 NC--常闭输出	当磁铁靠近开关，干簧管触点闭合，信号线接通。如门被打开，磁铁离开开关，干簧触点断开，信号线中断，称为-----“断路报警”。
6.2 NO--常开输出	可选
6.3COM-常开常闭	转换输出可选
7.包装方式	
7.1 内 包 装	20 套/PE(15*20MM)
7.2 外 包 装	800 套/纸箱(375*295*300MM)

TEL: 0757-82208956　82323721　FAX：0757-82514068
E-mail:skyweal@163.com.com　Mobile:13929965588　DONGE　LIU

斯凯韦尔门磁系列 -表面贴装式

5C-44B 门磁

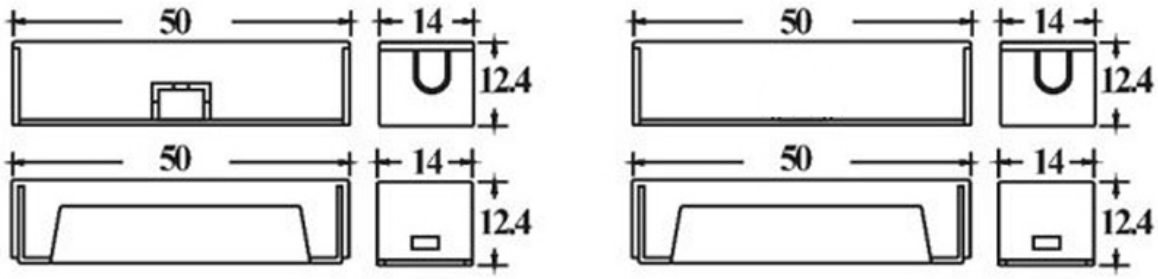

斯凯韦尔窗磁 5C-44B

1.特　点	尺寸小巧，外观漂亮，出货量大带进口双面胶
2.认　证	公京检第 0309083 号
3.外形尺寸	27*13.5*7.5MM
4.主要材料	
4.1 外　壳	ABS/磁白色，ABS/棕色可选
4.2 连接线材	1007#/24＃350mmUL 导线
4.3 开　关	日本干簧管 SPDT 工作距离：15-25mm，
4.4 磁　铁	永磁
5.电气指标	
5.1 最大开关电压	100VDC,200VDC 可选
5.2 最大开关电流	0.5A
5.3 最大开关功率	10W
5.4 开关初始电阻	≤200mΩ，线材加长电阻相应增大
6.输出方式	信号输出
6.1 NC--常闭输出	当磁铁靠近开关，干簧管触点闭合，信号线接通。如门被打开，磁铁离开开关，干簧触点断开，信号线中断，称为-----“断路报警”。
6.2 NO--常开输出	可选
6.3COM-常开常闭	转换输出可选
7.包装方式	
7.1 内 包 装	20 套/PE(15*20MM)
7.2 外 包 装	800 套/纸箱(375*295*300MM)

TEL: 0757-82208956　82323721　FAX：0757-82514068
E-mail:skyweal@163.com.com　Mobile:13929965588　DONGE　LIU

斯凯韦尔门磁系列 -表面贴装式

5C-31 门磁

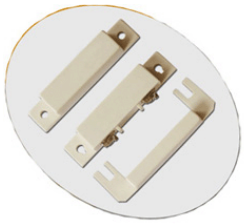

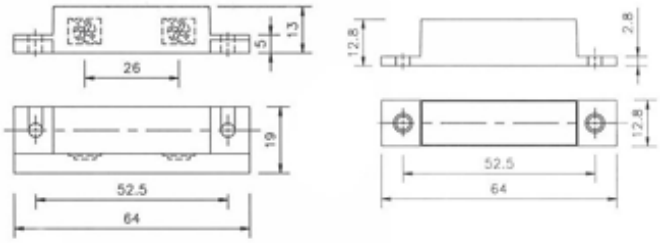

斯凯韦尔门磁 5C-31

1.特　点	中间出线，安装不分左右
2.认　证	公京检第 0309083 号欧盟 CE ATER20062620
3.外形尺寸	64*12.8*12.8MM
4.主要材料	
4.1 外　壳	ABS/磁白色，ABS/棕色可选
4.2 连接线材	端子连接
4.3 开　关	日本干簧管 SPDT 工作距离：15-25mm，
4.4 磁　铁	永磁
5.电气指标	
5.1 最大开关电压	100VDC,200VDC 可选
5.2 最大开关电流	0.5A
5.3 最大开关功率	10W
5.4 开关初始电阻	≤200mΩ，线材加长电阻相应增大
6.输出方式	信号输出
6.1 NC--常闭输出	当磁铁靠近开关，干簧管触点闭合，信号线接通。如门被打开，磁铁离开开关，干簧触点断开，信号线中断，称为-----“断路报警”。
6.2 NO--常开输出	可选
6.3COM-常开常闭	转换输出可选
7.包装方式	
7.1 内 包 装	10 套/PE(15*20MM)
7.2 外 包 装	800 套/纸箱(375*295*300MM)

TEL: 0757-82208956　82323721　FAX：0757-82514068
E-mail:skyweal@163.com.com　Mobile:13929965588　DONGE　LIU

斯凯韦尔门磁系列 -表面贴装式

5C-34B 木门磁

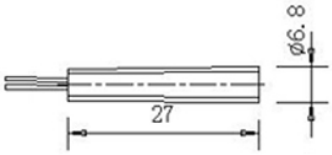

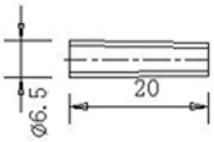

斯凯韦尔窗磁 5C-34B

1.特　点	中间出线，安装不分左右
2.认　证	公京检第 0309083 号欧盟 CE ATER20062620
3.外形尺寸	27*6.8MM
4.主要材料	
4.1 外　壳	ABS/磁白色，ABS/棕色可选
4.2 连接线材	UL1007#22AWG450mm 导线
4.3 开　关	日本干簧管 SPDT 工作距离：15-25mm，
4.4 磁　铁	永磁，磁铁部分为裸露镀镍强磁
5.电气指标	
5.1 最大开关电压	100VDC,200VDC 可选
5.2 最大开关电流	0.5A
5.3 最大开关功率	10W
5.4 开关初始电阻	≤200mΩ，线材加长电阻相应增大
6.输出方式	信号输出
6.1 NC--常闭输出	当磁铁靠近开关，干簧管触点闭合，信号线接通。如门被打开，磁铁离开开关，干簧触点断开，信号线中断，称为-----“断路报警”。
6.2 NO--常开输出	可选
6.3COM-常开常闭	转换输出可选
7.包装方式	
7.1 内 包 装	20 套/PE(15*20MM)
7.2 外 包 装	1000 套/纸箱(375*295*300MM)

TEL: 0757-82208956　82323721　FAX：0757-82514068
E-mail:skyweal@163.com.com　Mobile:13929965588　DONGE　LIU

斯凯韦尔门磁系列 -表面贴装式

5C-38 门磁

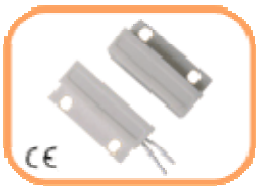

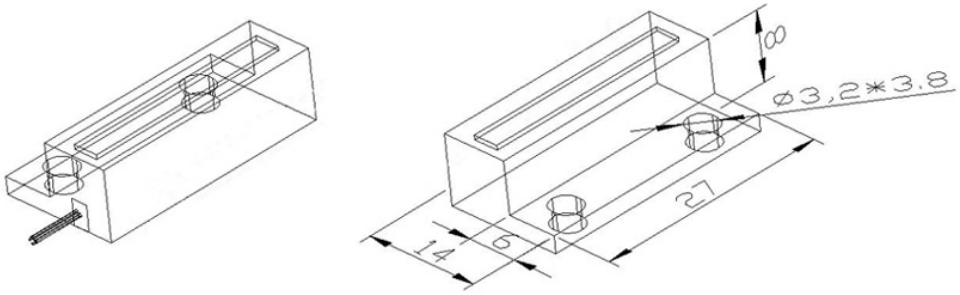

斯凯韦尔窗磁 5C-38

1.特　点	尺寸小巧，外观漂亮，出货量大带进口双面胶
2.认　证	公京检第 0309083 号欧盟 CE ATER20062620
3.外形尺寸	27*14*8MM
4.主要材料	
4.1 外　壳	ABS/磁白色，ABS/棕色可选
4.2 连接线材	1007#/24＃350mmUL 导线
4.3 开　关	日本干簧管 SPDT 工作距离：15-25mm，
4.4 磁　铁	永磁
5.电气指标	
5.1 最大开关电压	100VDC,200VDC 可选
5.2 最大开关电流	0.5A
5.3 最大开关功率	10W
5.4 开关初始电阻	≤200mΩ，线材加长电阻相应增大
6.输出方式	信号输出
6.1 NC--常闭输出	当磁铁靠近开关，干簧管触点闭合，信号线接通。如门被打开，磁铁离开开关，干簧触点断开，信号线中断，称为-----“断路报警”。
6.2 NO--常开输出	可选
6.3COM-常开常闭	转换输出可选
7.包装方式	
7.1 内 包 装	20 套/PE(15*20MM)
7.2 外 包 装	800 套/纸箱(375*295*300MM)

TEL: 0757-82208956　82323721　FAX：0757-82514068
E-mail:skyweal@163.com.com　Mobile:13929965588　DONGE　LIU

斯凯韦尔门磁系列 -表面贴装式

5C-31C 门磁

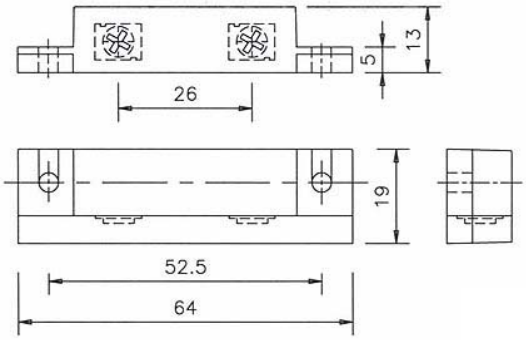

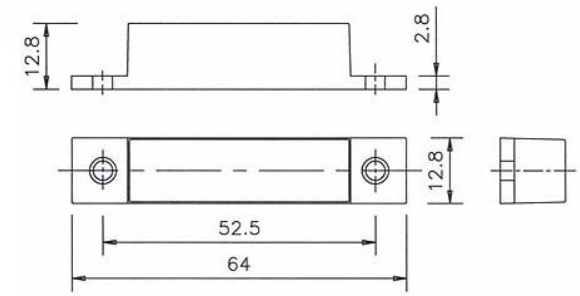

斯凯韦尔门磁 5C-31C

1.特　点	中间出线，安装不分左右
2.认　证	公京检第 0309083 号欧盟 CE ATER20062620
3.外形尺寸	64*12.8*12.8MM
4.主要材料	
4.1 外　壳	ABS/磁白色，ABS/棕色可选
4.2 连接线材	端子连接
4.3 开　关	日本干簧管 SPDT 工作距离：15-25mm，
4.4 磁　铁	永磁
5.电气指标	
5.1 最大开关电压	100VDC,200VDC 可选
5.2 最大开关电流	0.5A
5.3 最大开关功率	10W
5.4 开关初始电阻	≤200mΩ，线材加长电阻相应增大
6.输出方式	信号输出
6.1 NC--常闭输出	当磁铁靠近开关，干簧管触点闭合，信号线接通。如门被打开，磁铁离开开关，干簧触点断开，信号线中断，称为-----“断路报警”。
6.2 NO--常开输出	可选
6.3COM-常开常闭	转换输出可选
7.包装方式	
7.1 内 包 装	10 套/PE(15*20MM)
7.2 外 包 装	600 套/纸箱(375*295*300MM)

TEL: 0757-82208956　82323721　FAX：0757-82514068
E-mail:skyweal@163.com.com　Mobile:13929965588　DONGE　LIU

斯凯韦尔门磁系列 -表面贴装式

5C-56 铁门磁

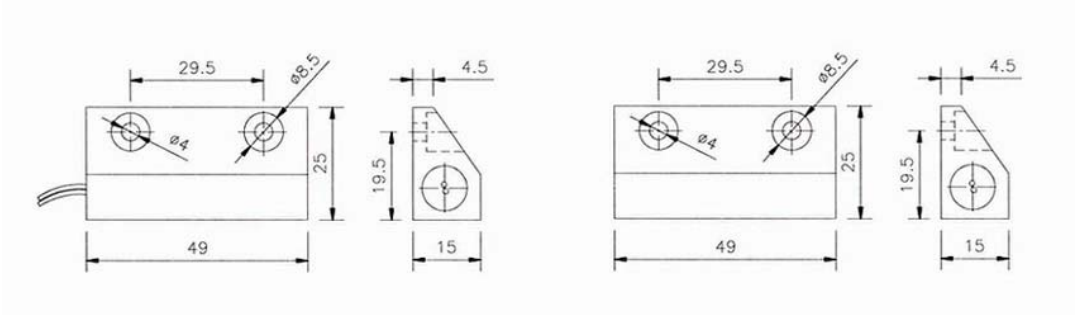

斯凯韦尔门磁 5C-56

1.特　点	左右出线，安装分左右
2.认　证	公京检第 0309083 号
3.外形尺寸	49*25*15MM
4.主要材料	
4.1 外　壳	铝合金（表面防锈处理）
4.2 连接线材	UL1007/24#/350MM 电子线
4.3 开　关	日本干簧管工作距离：40-60mm
4.4 磁　铁	永磁
5.电气指标	
5.1 最大开关电压	100VDC,200VDC 可选
5.2 最大开关电流	0.5A
5.3 最大开关功率	10W
5.4 开关初始电阻	≤200mΩ，线材加长电阻相应增大
6.输出方式	信号输出
6.1 NC--常闭输出	当磁铁靠近开关，干簧管触点闭合，信号线接通。如门被打开，磁铁离开开关，干簧触点断开，信号线中断，称为-----“断路报警”。
6.2 NO--常开输出	可选
6.3COM-常开常闭	转换输出可选
7.包装方式	
7.1 内 包 装	10 套/PE(15*20MM)
7.2 外 包 装	400 套/纸箱(375*295*300MM)

TEL: 0757-82208956　82323721　FAX：0757-82514068
E-mail:skyweal@163.com.com　Mobile:13929965588　DONGE　LIU

斯凯韦尔门磁系列 -表面贴装式

5C-58 铁门磁

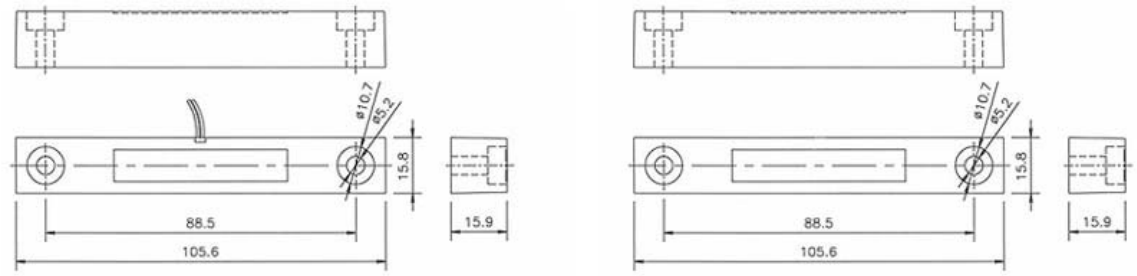

斯凯韦尔门磁 5C-58

1.特　点	左右出线，安装分左右
2.认　证	公京检第 0309083 号
3.外形尺寸	105.6*15.8*15.9MM
4.主要材料	
4.1 外　壳	铝合金（表面防锈处理）
4.2 连接线材	UL1007/24#/350MM 电子线
4.3 开　关	日本干簧管工作距离：40-60mm
4.4 磁　铁	永磁
5.电气指标	
5.1 最大开关电压	100VDC,200VDC 可选
5.2 最大开关电流	0.5A
5.3 最大开关功率	10W
5.4 开关初始电阻	≤200mΩ，线材加长电阻相应增大
6.输出方式	信号输出
6.1 NC--常闭输出	当磁铁靠近开关，干簧管触点闭合，信号线接通。如门被打开，磁铁离开开关，干簧触点断开，信号线中断，称为-----“断路报警”。
6.2 NO--常开输出	可选
6.3COM-常开常闭	转换输出可选
7.包装方式	
7.1 内 包 装	10 套/PE(15*20MM)
7.2 外 包 装	400 套/纸箱(375*295*300MM)

TEL: 0757-82208956　82323721　FAX：0757-82514068
E-mail:skyweal@163.com.com　Mobile:13929965588　DONGE　LIU

斯凯韦尔门磁系列 –嵌入暗装式

5C-33A 窗磁

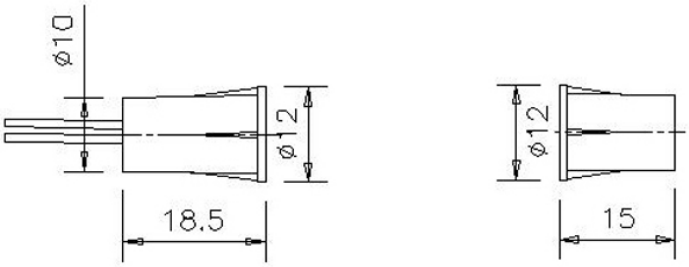

产品说明：CE:ATE20062620
行业认证：公京检第 030983 号
特点：隐蔽/加强型可用于防盗门锁
主要材料：进口优质 ABS，日本 OKI 干簧管，1007#/24#350mmUL 导线
工作距离：15-25mm
固定方式：嵌入式
开关形式：NC--常闭型（断路报警）
NO--常开型（通路报警）
电流/电压/功率：0.3A/28V/3W
包装：20 套/袋

5C-34A 窗磁

产品说明：CE:ATE20062620
特点：微型，为无间隙安装设计
外壳材料：ABS
工作距离：15-25mm
固定方式：嵌入式
开关形式：NC--常闭型（断路报警）
电流/电压/功率：0.3A/28V/3W
包装：20 套/袋 、40 套/袋

TEL: 0757-82208956 82323721 FAX：0757-82514068
E-mail:skyweal@163.com.com Mobile:13929965588 DONGE LIU

斯凯韦尔门磁系列 –嵌入暗装式

5C-33B 窗磁

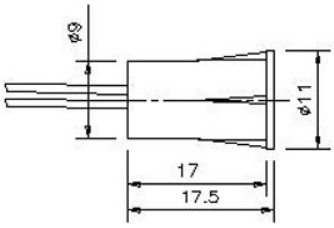

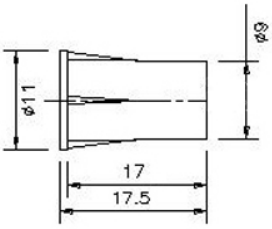

产品说明：CE:ATE20062620
行业认证书："公京检第 030983 号"
特点：小巧，引线与磁铁边尺寸相等
主要材料：进口 ABS 外壳；日本 OKI 干簧管；1007＃/24#350mmUL 导线
工作距离：15-25mm
固定方式：嵌入式
开关形式：
NC--常闭型（断路报警）
NO--常开型（通路报警）
电流/电压/功率：0.5A/100V/10W
包装：20 套/袋

5C-41B 木门磁

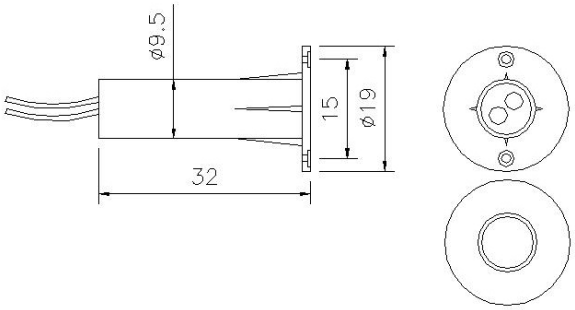

产品说明：CE:ATE20062620
行业认证：公京检第 030983 号
特点：外观漂亮，出口型号
主要材料：优质进口 ABS；进口优质干簧管；
1007＃/22＃450mmUL 导线
工作距离：15-25mm
固定方式：嵌入式
开关形式：NC--常闭型（断路报警）
NO--常开型（通路报警）
NO＆NC--常开常闭型
电流/电压/功率：0.5A/100V/10W
包装：20 套/袋

TEL: 0757-82208956 82323721 FAX：0757-82514068
E-mail:skyweal@163.com.com Mobile:13929965588 DONGE LIU

斯凯韦尔门磁系列 –嵌入暗装式

5C-43 木门磁

产品说明：CE:ATE20062620
行业认证：公京检第 030983 号
特点：外观漂亮，出口型号
主要材料：优质进口 ABS；进口优质干簧管；
1007＃/22＃450mmUL 导线
工作距离：2-5mm
固定方式：嵌入式
开关形式：NC--常闭型（断路报警）
NO--常开型（通路报警）
NO＆NC--常开常闭型
电流/电压/功率：0.5A/100V/10W
包装：20 套/袋

5C-36B 铁门磁

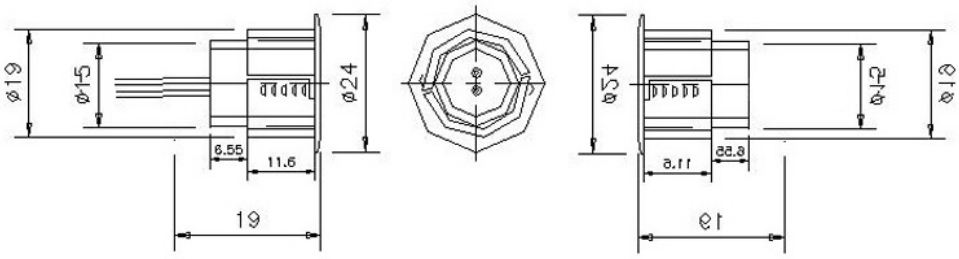

产品说明：CE:ATE20062620
行业认证：公京检第 030983 号
主要材料：优质进口 ABS；进口优质干簧管；
1007＃/22＃450mmUL 导线
工作距离：25-35mm
固定方式：嵌入式
开关形式：NC--常闭型（断路报警）
NO--常开型（通路报警）
NO＆NC--常开常闭型
电流/电压/功率：0.5A/100V/10W
包装：10 套/袋

TEL: 0757-82208956　82323721　FAX：0757-82514068
E-mail:skyweal@163.com.com　Mobile:13929965588　DONGE　LIU

斯凯韦尔门磁系列 –嵌入暗装式

5C-46 铁门磁

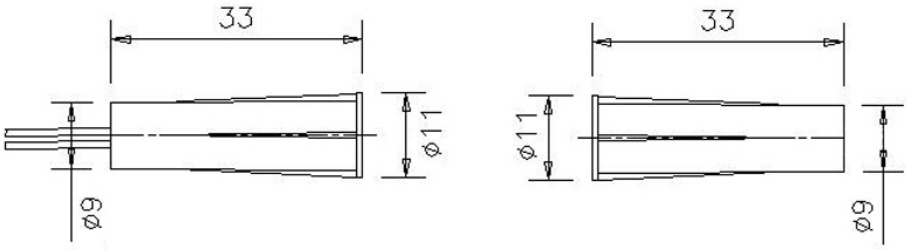

产品说明：

特点：外观漂亮，出口型号

主要材料：黄铜；日本 OKI 干簧管；

1007＃/22＃450mmUL 导线

工作距离：15-25mm

固定方式：嵌入式

开关形式：NC--常闭型（断路报警）

NO--常开型（通路报警）

NO&NC--常开常闭型

电流/电压/功率：0.5A/100V/10W

包装：20 套/袋

5C-36 铁门磁

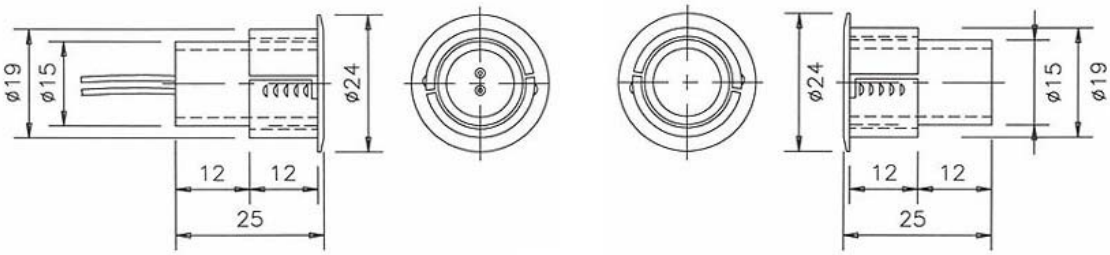

产品说明：

CE:ATE20062620

行业认证：公京检第 030983 号

特点：外观漂亮，抗振性强

主要材料：　进 ABS 口外壳；日本 OKI 干簧管；

1007＃/24＃350mmUL 导线

颜色：白色、咖啡色

工作距离：30-40mm

开关形式：NC---常闭型（断路报警）

NO---常开型（通路报警）

NO&NC---常开常闭型

固定形式：嵌入式

电流/电压/功率：0.5A/100V/10W

包装：10 套/袋

TEL: 0757-82208956　82323721　FAX：0757-82514068

E-mail:skyweal@163.com.com　Mobile:13929965588　DONGE　LIU

斯凯韦尔门磁系列 –嵌入暗装式

5C-35 木门磁

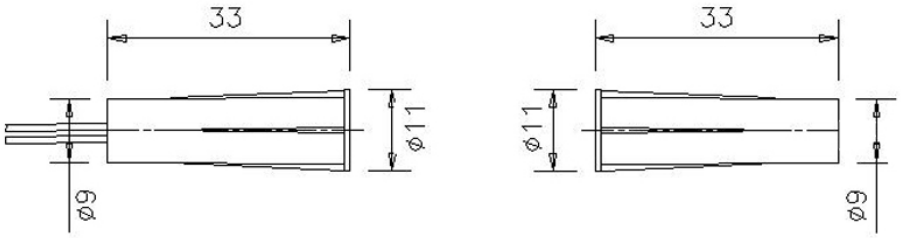

产品说明：公京检第 030983 号

CE:ATE20062620

特点：外观漂亮，出口型号

主要材料：优质进口 ABS；日本 OKI 干簧管；

1007＃/22＃450mmUL 导线

工作距离：15-25mm

固定方式：嵌入式

开关形式：NC--常闭型（断路报警）

NO--常开型（通路报警）

NO＆NC--常开常闭型

电流/电压/功率：0.5A/100V/10W

包装：20 套/袋

5C-06 多功能门磁

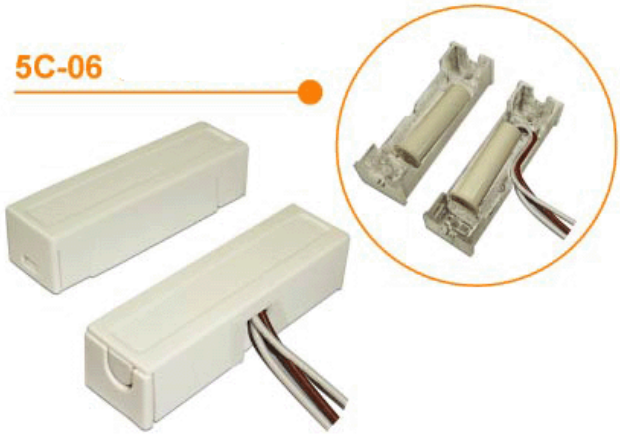

特 点：多用功能门磁可用在非金属门窗上；可暗装也可明装；

开关可选择常开也可常闭或者转换型输出

嵌入型号可选用 5C-55 用于木门暗装，也可 5C-33 用于窗户暗装

TEL: 0757-82208956 82323721 FAX：0757-82514068
E-mail:skyweal@163.com.com Mobile:13929965588 DONGE LIU

斯凯韦尔门磁系列 –卷帘门磁专用

5C-55ZL 卷帘门磁

型号： 5C-55ZL

品牌：SKYWEAL

认证:CE

产品说明：

外形尺寸:开关边-106*38*10MM

磁铁边-106*16*16MM

L 形支架-50*50MM

主要材料：锌合金外壳（表面电镀处理），进口不锈钢护管

L 形支架--铝材

工作距离：50-70mm（中心距 65-75mm），可配安装支架调整距离

固定方式：螺丝贴装

开关形式：常开型（断路报警）

电流/电压/功率：0.5A/100V/10W

包装：1 套/袋

5C-61L 卷帘门磁

型号： 5C-61L

品牌：SKYWEAL

产品说明：

外形尺寸:开关边-105*47.5*9.5mm

磁铁边-88*20*20mm

L 形支架-50*50mm

主要材料：开关边-锌合金外壳（表面电镀处理），进口不锈钢护管

磁铁边-ABS 外壳

L 形支架-铝材

工作距离：50-70mm（中心距 65-75mm），可配安装支架调整距离

固定方式：螺丝贴装

开关形式：常开型（断路报警）

电流/电压/功率：0.5A/100V/10W

包装：1 套/袋

TEL: 0757-82208956 82323721 FAX：0757-82514068

E-mail:skyweal@163.com.com Mobile:13929965588 DONGE LIU

斯凯韦尔门磁系列 –卷帘门磁专用

5C-60 卷帘门磁

型号： 5C-60

品牌：SKYWEAL

产品说明：

外形尺寸:开关边-105*47.5*9.5mm

磁铁边-88*20*20mm

主要材料：锌合金外壳（表面电镀处理），进口不锈钢护管

工作距离：50-70mm（中心距 65-75mm），可配安装支架调整距离

固定方式：螺丝贴装

开关形式：常开型（断路报警）

电流/电压/功率：0.5A/100V/10W

包装：1 套/袋

5C-55 卷帘门磁

型号： 5C-55

品牌：SKYWEAL

认证:CE

外形尺寸:开关边-106*38*10MM 磁铁边-106*16*16MM

主要材料：锌合金外壳（表面电镀处理），进口不锈钢护管

工作距离：50-70mm（中心距 65-75mm），可配安装支架调整距离

固定方式：螺丝贴装

开关形式：常开型（断路报警）

电流/电压/功率：0.5A/100V/10W

包装：1 套/袋

TEL: 0757-82208956 82323721 FAX：0757-82514068

E-mail:skyweal@163.com.com Mobile:13929965588 DONGE LIU

斯凯韦尔门磁系列 –探测器

5C-05 水探测器

原　　理：对一个地面或者限定的空间进行防漏水探测的原理是，如果有浸水，水会接触到两条金属探头，水和金属都是导电物质，线路就会接通，开成一个通路信号传给处理器进行报警.

特　　点：原理简单实用

金属材料:不锈钢材料

门磁订货规格注意事项：

1）、订货前必须确认主机设定的信号是断路报警（N.C.---常闭型）还是通路报警（N.O.---常开型）。常闭型门磁，即门/窗在正常关闭时，磁铁的磁力激发干簧管的触点接通，这时开关信号为通路状态；如果若门/窗被非法打开时到超过正常的感应距离，这时磁铁对开关就失去了吸合的控制作用，开关信号断开，触发主机报警。反之，常开型门磁应配套常开型主机（通路报警）。

2）、门/窗磁的常开和常闭与使用的干簧管开关的常开和常闭正好相反。也就是说常闭型的门/窗磁开关一定是是用常开型的干簧管生产，反之常开性的门/窗磁开关通常是用常闭型的干簧管生产，但实际上常开型门/窗磁一定是用转换型的干簧管生产才是可靠的。

3）、如常规的电气参数不能满足环境要求，需要更换特殊干簧管，一般没有成品库存，需要提前订做。常开型和转换型号也需要订做。

门/窗磁开关使用和安装注意事项

1）、所有门/磁开关的使用负荷不得超过标定的数值。否则，开关会被烧坏导致产品报费或者其它后果。

2）、门/窗磁开关一般安装在门/窗的顶部不易被接触的地方，磁铁部份安装在移动的门或者窗上，开关部分安装在固定的门/窗的框架上。但下装式卷帘门磁（5C-55）开关部份最好埋在地下，磁铁部份安装在可移动的卷帘门的下部边缘，可配支架调节启动感应距离。

3）、门/窗磁开关分表面贴装式和嵌入暗装式。表面贴装式用螺丝或双面胶固定（但强烈建议安装时如配有双面胶的最好也用备用的螺丝加强固定，否则过高过低的温度和湿度会影响双面胶的寿命，导致产品脱落，特点是安装相对容易些，但门/窗磁裸露在外容易被破坏。嵌入暗装式需要根据门/窗磁主体的最大直径钻孔安装，底部的卡片应紧贴在表面上，特点是安装相对麻烦些，但美观不易破坏。

4）、在安装过程中，表面贴装时干簧管的触点位置与磁铁的磁力线最高点一定要平行安装；但在嵌入式暗装时，磁铁和干簧管两部份要相向平行在一条线上，这样才可以取得最佳的感应距离。且两部份最好无间隙安装，间距越小越好，最大间隙不应超过 5mm(卷帘门除外)。如果错位安装将导致启动感应距离的缩短，甚至感应不到任何信号的时候，就会导至开关失灵。这时不是开关有问题而是安装没有到位。

5）、门/窗磁关如果安装在铁质的材料上，由于铁是导磁材料，所以磁铁部份会有散磁现象出现，会减弱磁铁本身的磁力，导致门/窗开关本身的感应距离缩短。利用铁可以导磁的原理，可以用铁片隔在磁开关和磁铁之间切断磁力线，用于特殊的环境里。

TEL: 0757-82208956　82323721　FAX：0757-82514068

E-mail:skyweal@163.com.com　Mobile:13929965588　DONGE　LIU

斯凯韦尔接近开关传感器系列

接近开关

5CPS-21 CE RoHS

- 外形尺寸：32*10*6mm
- 开关形式：常开型
- 外壳材料：ABS/黑色
- 电源导线：UL1430/黑色
- 工作温度：-10℃~105℃
- 封装工艺：环氧胶填充
- *可选配磁铁*

5CPS-22 CE RoHS

- 外形尺寸：29*19*6mm
- 开关形式：常开型
- 外壳材料：ABS/黑色
- 电源导线：UL1430/黑色
- 工作温度：-10℃~105℃
- 封装工艺：环氧胶填充
- *可选配磁铁*

5CPS-23 CE

- 外形尺寸：φ6*30mm
- 开关形式：常开型
- 外壳材料：不锈钢
- 电源导线：UL1430/黑色
- 工作温度：-10℃~125℃
- 封装工艺：环氧胶填充
- *可选配磁铁*

5CPS-38 CE RoHS

- 外形尺寸：27*14*8mm
- 开关形式：常开型
- 外壳材料：ABS/白色
- 电源导线：2P排线
- 工作温度：-10℃~80℃
- 封装工艺：透明胶填充
- *可选配磁铁*

标准电气指标

最大开关电压:100VDVC

崩溃电压:200VDC

最大开关电流:0.5A

最大负载电流:1.0A

最大开关功率:10W

5CPS-51B CE RoHS

- 外形尺寸：32*15*8mm
- 开关形式：常开型
- 外壳材料：不锈钢
- 电源导线：UL1430/黑色
- 工作温度：-10℃~125℃
- 封装工艺：环氧胶填充
- *可选配磁铁

订货信息

1、可选配磁铁边，一套出货；

2、特殊电气要求，可以订做。

TEL: 0757-82208956 82323721 FAX：0757-82514068
E-mail:skyweal@163.com.com Mobile:13929965588 DONGE LIU