care home
护友家

无线电子床头卡系统

- 电子纸技术，纸质显示效果，替代传统纸质床头卡
- 全自动管理，提高护士站工作效率，杜绝错误，防止医患纠纷
- 信息与后台同步，实时显示，快速无误
- 功能扩展性强，提升病房信息化管理水平
- 科技先进时尚，提升医院形象

解决方案

ELECTRONIC BEDSIDE CARD SYSTEM SOLUTION

病房床头卡现状

病房床头卡的设置有利于护理人员对病人身份识别、床旁医嘱执行、日常护理等工作。目前病房中已投入使用有两种类型床头卡，一种是传统纸质或塑胶类床头卡，另一种是平板电脑的无线电子床头卡。在临床使用中，两种类型的床头卡或多或少都存在一定的弊端：

传统纸质床头卡

- 人工记录或更换易出错，容易引发医患纠纷
- 加大护士站工作量，信息更新实效性差
- 纸质的标签导致信息显示不够完整

平板床头卡

- 实时供电，设备寿命短，电池长期充电易发生安全事故
- 液晶显示屏带有背光源，影响病人休息
- 任何人都可触摸操作，患者隐私缺乏保障
- 需要布电源线、网线或搭建专有WIFI网络等，施工复杂，投入高
- 系统硬件设备和网络的维护工作量大

产品优势

“护友家电子床头卡系统”运用物联网技术实现了医院所有病床和目前的“医院管理系统(HIS)”的对接，实时、动态、自动、显示病人和医护人员的相关重要信息，系统采用无线传输，具有抗干扰能力强，传输距离远，穿透力强、功耗低等特点，显示屏采用低功耗电子墨水屏技术，具有显示速度快，无背光等特点，极大地满足了医院对病床管理的“优质，高效，低耗”的要求。

显示

红黑白三色电子墨水屏
纸质显示效果
无背光源
不影响病人夜间休息

安装

“0”施工设计
内置电池供电
无需外接电源
无需病房改造
不影响医院运营

寿命

低功耗设计
无安全隐患
支持电池充电
一次充电持续
使用2-3年

通信

自主研发的无线传输协议
信号距离远、穿透强
抗干扰能力强
双向加密传输数据
确保信息准确、安全

维护

系统自组网
无需布置专有WIFI
网络，减低网络部
署成本及维护量

性能

工业级产品设计
安全稳定
使用寿命长
维护成本低

高效

患者信息自动更新
避免出错
提高工作效率
优化医院管理流程

开放

服务端软件可对接
医院HIS/EMR等系统
实时同步数据
二维码接口开放
方便对接第三方系统

定制

智慧病房数据入口
软件支持功能定制
扩展性强

产品介绍

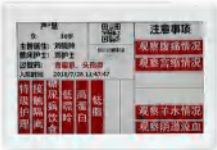

电子床头卡

功能：显示患者信息和护理重要事项

显示技术：电子墨水显示屏

显示尺寸: 7.5英寸

安装：安装在背夹里，强力3M胶固定床头,

电池参数：3.7V聚合物锂电4500mAh

通信网关

功能：用于与服务器和电子床头卡信息传输

传输距离：传输距离大于30M，适合多楼层传输数据

安全性：自主研发通讯协议，数据传输双向加密

通讯接口：TCP/IP 、WIFI

安装方式：吊顶安装

工作电源：5V DC/1A,支持POE供电

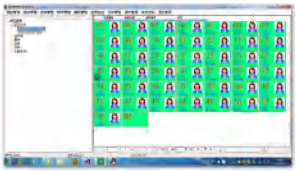

电子床头卡管理系统

“电子床头卡管理软件”实现了HIS以及EMR系统和电子床头卡的完美对接，实时监控HIS系统患者信息的变化，并把变化后的信息发送给电子床头卡管理系统的网关，进而实现电子床头卡的显示信息变化.

网络拓扑

系统安装部署简单,既插即用

适用各种应用环境，旧病房无需改造

实时同步病床信息，床头卡自动更新，打造智慧病房

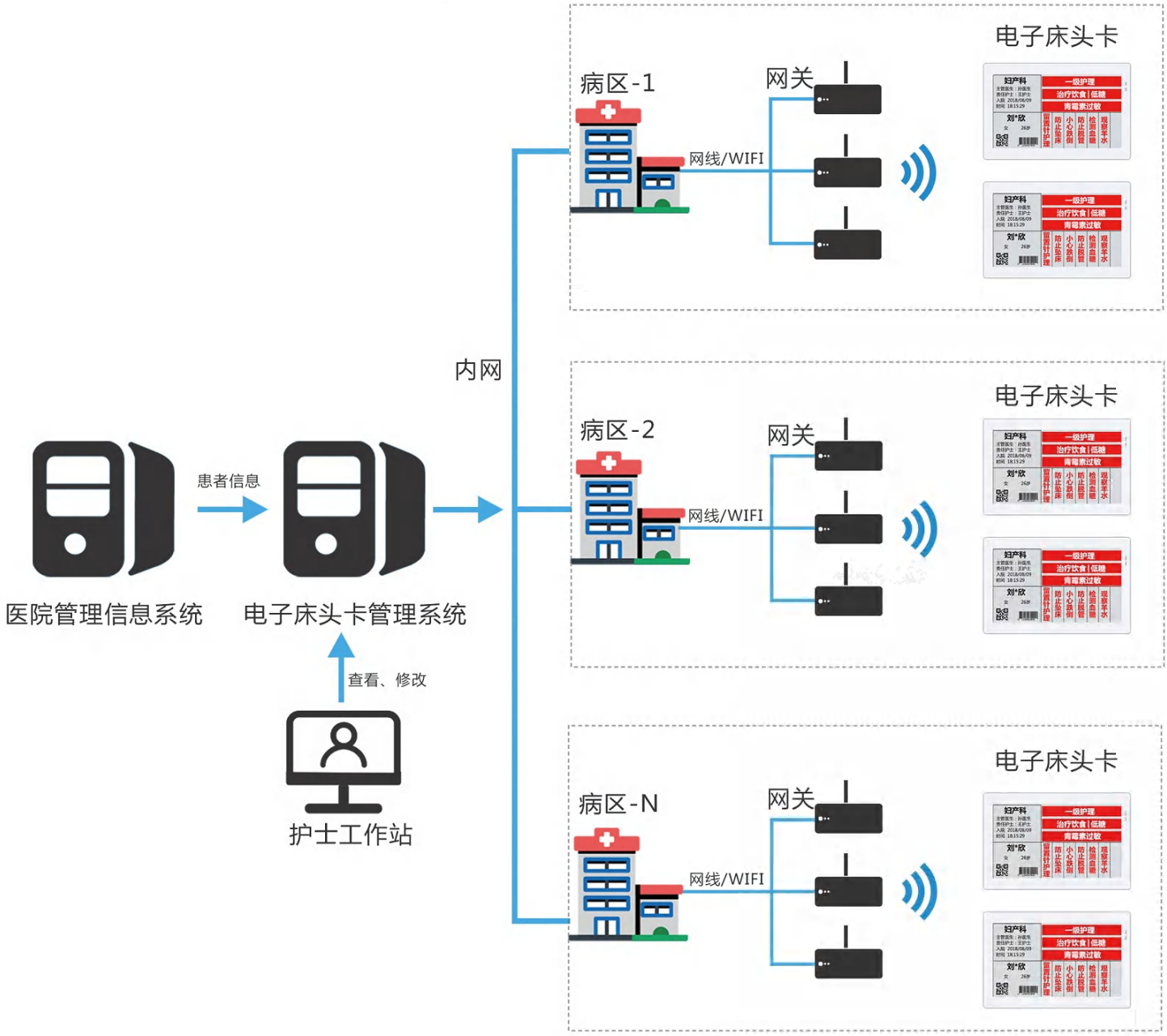

使用场景

护友家电子床头卡系统是定位于医护使用为辅，
患者使用为主的物联网平台系统。

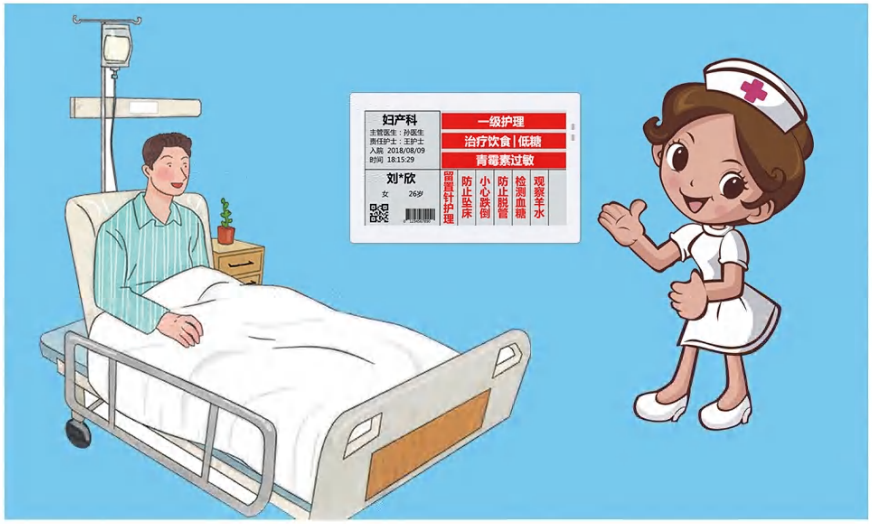

- 为患者提供医疗活动相关的服务,例如：费用查询及缴费、检查结果、输液管理、医护人员介绍、健康宣教等。
- 为患者提供住院生活服务，例如：点餐、租借轮椅、请护工等。

- 减少护士工作量,提高效率.杜绝床头信息显示的错误。
- 辅助医生进行查房，床旁即时获取患者医疗数据;
- 优化医疗服务管理，提供有效的医护人员床旁检查记录工具。
- 健康宣教

住院服务(拓展功能)

护友家电子床头卡系统可通过二维码接口辅助医院为患者提供全面多元化的住院服务，优化了医院的管理流程，提高了患者对医院服务的满意度.

床旁护理	床旁查询
服务评价	床旁支付
医护人员介绍	科室介绍
床旁查房	健康宣教
--------	---------

产品价值

护友家电子床头卡系统在传统的病房床头卡的基础上，往数字化方向发展，通过信息交互与护士站、HIS、EMR 系统的连接，实现电子床头卡信息与护士站、HIS、EMR 系统同步。以全新的理念和方式提供了强大完善的医护信息无线通讯功能，大大提高了护理工作的自动化、数字化和人性化水平，实现了医院护理信息管理系统向病房的延伸，成为现代化医院数字化建设中不可缺少的重要组成部分。

提高运营效率

- 减少医护人员工作量
- 杜绝床头信息显示的错误，避免医患纠纷
- 信息显示与HIS系统同步，优化医院管理流程
- 快速、安全、及时、更新医护信息
- 提升医院信息化管理水平

健康 环保 安全

- 电子纸技术
- 无光污染,不影响病人健康
- 支持电池充电
- 一次充电持续使用2-3年

信息交互载体

- 智慧病房信息化基础模块
- 为实现病房智能化管理提供信息载体
- 接口完全开放,对接第三方系统方便

安装 售后

- 无需外接电源，无需改造病房
- 部署方便，即插即用
- 工业级设计，性能稳定，售后服务成本低

成功案例

云南省肿瘤医院 昆明医科大学第三附属医院

案例背景

云南省肿瘤医院（昆明医科大学第三附属医院）始建于1984年，现有医疗用房约10万㎡，是一所集医疗、科研、教学、预防于一体的省级肿瘤专科医院，云南省医保定点医院（限重大疾病），昆明市“价格、计量信得过单位”、“医德医风”” 先进集体 “等光荣称号.

使用情况

云南省肿瘤医院（昆明医科大学第三附属医院）通过无线电子床头卡，实现医护人员、患者、家属与医院管理信息系统的信息交流，优化了医院的管理流程，提高了患者对医院服务的满意度，极大地满足了医院对医护管理的优质、高效、低耗的要求.

成功案例

珠海市妇幼保健医院

案例背景

珠海妇幼保健院是一所集医疗、保健、科研、教学、预防和康复为一体的现代化专科医院， 是首批爱婴医院，全国地市级第一家三级甲等妇幼保健院。始终坚持“以服务对象为中心，以医疗质量为核心”、共获得国家级科技进步三等奖一项，市级科技进步二、三等奖9项等光荣称号。

使用情况

珠海妇幼保健院

通过无线电子床头卡，实现医护人员、患者、家属与医院管理信息系统的信息交流，优化了医院的管理流程，提高了患者对医院服务的满意度，极大地满足了医院对医护管理的优质、高效、低耗的要求.

成功案例

粤北第二 人民医院

案例背景

粤北第二 人民医院始建于1975年，是一所集医、教、研为一体的非营利性以传染病防治为特色的大专科小综合园林式医疗单位，是广东省中山大学附属第三医院肝病诊疗 协作单位，重点专科技术达省内先进水平。医院也是韶关市唯一的治疗病毒性肝炎、肺结核等传染病的合法医疗单位。

使用情况

无线电子床头卡“0”施工设计，在不影响医院正常运营的同时，全面提升医院病房信息化,实现医护人员、患者、家属与医院管理信息系统的信息交流.极大满足医院对医护管理的优质、高效、低耗的要求。

公司介绍

东之旭科技有限公司自2012年成立以来，以前瞻性的眼光投入物联网智慧显示技术事业，以为客户提供盈利，降低运营成本为使命，先后推出了“智慧病床管理信息系统”“智慧养老院管理信息系统”“智慧会议管理信息系统”等。

经过六年多的拼搏与积淀，我们的企业及团队已经具有良好的发展趋势。拥有发明专利2项，实用新型7项，软件著作10项，2017年被认定为国家高新技术企业。我们坚持初心，打造百年企业，做全球最牛的物联网生态圈显示系统服务商，我们为给客户提高盈利降低成本而竭尽全力！我们为物联网事业的生机蓬勃发展而奋斗不息！

荣誉资质