技术说明书

RCA3D 气控电磁先导阀

气控电磁先导阀用于控制 RCA 脉冲阀的启动

RCA3D 配备双线连接线圈

RCA3D 配备电线套管螺纹连接线圈

RCA3D 配备螺丝端口接线线圈

RCA3D 配备 DIN 43650A 端口接线线圈

适用范围：

适用于所有高原气控脉冲阀。

安装：

在先导阀的安装板上钻出一个安装孔，直径φ19.3/19.4。 安装钢板的厚度必须超过 1.5 mm。在拧紧螺母前先确定已经安装 O 型圈。安装先导阀之前最好先把电磁线圈组装在导阀上。

为了确保脉冲阀操作正常，电磁阀的输入电压必须保持在线圈电压的－10%到＋15%范围以内。

材料：

阀体：压铸铝合金
推杆：305 不锈钢
衔铁：430FR 不锈钢
密封圈：Nitrile 或者 Viton
螺母： 镀锌碳钢
螺丝： 302 或 304 不锈钢
夹子：碳钢（机械压制）

操作：

建议脉冲宽度：50-500 ms
建议脉冲间隙：1 分钟或以上

质量认证：

- C-Tick
- CE- EMC (2004/108/EC) and LV (2006/95/ EC)
- CSA

旧型号先导阀：

GOYEN 仍然可以提供配对第一代阀门 1/4"端口专用的先导阀与线圈，型号是 RCA5D1 和 K0530。详情请联系澳大利亚高原公司上海代表处。

尺寸和重量

（尺寸单位：mm [英寸]）

型号	重量
RCA3D0，RCA3D1（无线圈）	0.174 kg

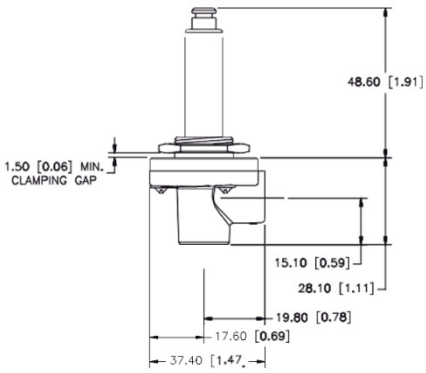

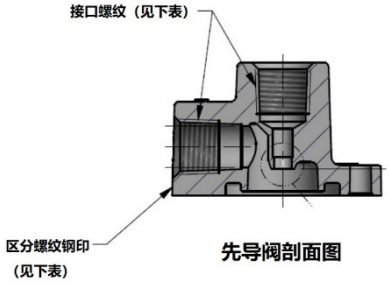

先导阀剖面图

1/8 NPT	敲钢印 'A'	RCA3D0
RP 1/8	没有钢印	RCA3D1

产品性能

流动系数	最大工作压力	最小工作压力	最低温度	最高温度	气体媒介
Cv＝0.32	860 kPa	0 kPa	-40 ℃	82 ℃	空气或惰性气体

产品订货详细型号

型号	端口尺寸与螺纹类型	排气口尺寸
RCA3D0-...	1/8" NPT	3.2mm
RCA3D1-...	1/8" BSPP	3.2mm

请参照 Q 型电磁线圈数据表中的 K－参数，根据电压需要列出产品型号。

例如：*RCA3D0-300＝1/8" NPT 端口螺纹，电压 200/240VAC，用 DIN 接线座。*

RCA3D1-336＝1/8" BSPP 端口螺纹，电压 24VDC，用螺丝端口接线（可用在电磁组装盒中）

维修配件

K0380＝包括 Nitrile O 型密封圈，衔铁，弹簧和推杆组件。

K0384＝Viton 材料密封圈及以上各种组件。

*** 所有产品型号对应线圈电压与接线方法选型表请见 C1 ***

GOYEN CONTROLS SHANGHAI REP. OFFICE
澳大利亚高原控制有限公司上海代表处
(8621) 5239 8810 Tel 电话
John.wong@pentair.com

ENGINEERING PARTNERSHIPS SINCE 1935