技术说明书	RCA3DM 电磁先导阀
	带有静音装置和防尘罩的先导阀可直接安装在第三/第四代高原脉冲阀上

RCA3DM－0

RCA3DM－300 ~ RCA3DM－306

RCA3DM－310 ~ RCA3DM－324

适用范围：

适用于所有 3/4”和 1”的第三代和新型第四代直角式脉冲阀：

安装：

确保 **O** 型圈已经安装在顶盖上。握紧先导阀的黑色套子，用手把 RCA3DM 先导阀旋入脉冲控顶盖的螺纹并拧紧。为了确保脉冲阀操作正常，电磁阀的输入电压必须保持在线圈电压的－10%到＋15%范围以内。 电磁头可以自由旋转，方便电源接线。RCA3DM 的螺纹适合于 1/8” BSP T 螺纹，1/8” BSP P 螺纹和 1/8” NPT 螺纹端口。请在到达 100 万次脉冲喷吹前按照零配件型号更换先导阀中的有关配件。

材料：

阀体：2011-T3　铝合金
推杆：302 SS　不锈钢
衔铁：430FR SS 不锈钢
外壳：PA-6
绝缘材料：级别 B / 130℃
密封圈： Nitrile
防尘罩： PA-6

操作：

建议脉冲宽度：50-500 ms
建议脉冲间隙：1 分钟或以上

质量认证：

- C-Tick
- EMC (89/336/CE)
- LV
- CSA

推杆配件

K0380＝ Nitrile 材料密封圈，衔铁，弹簧和推杆组件。

K0384＝ Viton 材料密封圈，及以上组件。

尺寸和重量

（尺寸单位：mm）

型号	重量
RCA3DM-0	0.096 kg
RCA3DM-300 ～ 306	0.246 kg
RCA3DM-310 ～ 324	0.266 kg

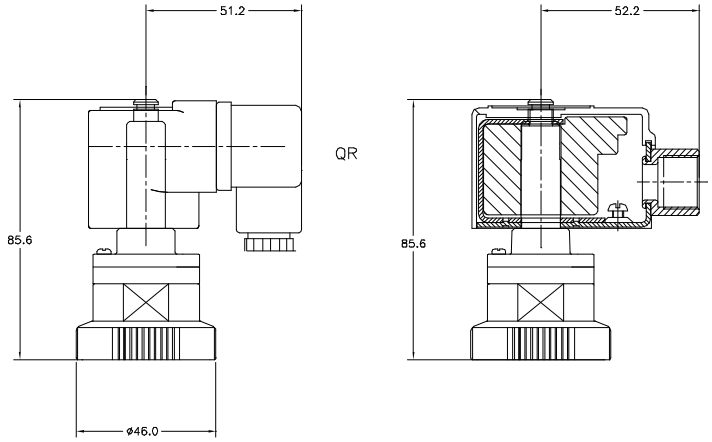

产品规范

流动系数	最大工作压力	最小工作压力	最低温度	最高温度	气体媒介
0.27 Kv 0.32 Cv	860 kPa	0 kPa	-40 ˚C	82 ˚C	空气或 惰性气体

产品选型表

RCA3DM	-	300

电压选择，见线圈电压表

1/8”接口先导阀，标准 GOYEN 线圈，适合所有第 3 代和第 4 脉冲阀安装

如需配套电磁先导阀组装盒以气控形式安装，请参考 E1《GOYEN 气控（RCA）脉冲阀安装方法

线圈配件更换型号，是 ***K0XXX****，XXX=线圈编号，见下表*

GOYEN CONTROLS SHANGHAI REP. OFFICE
澳大利亚高原控制有限公司上海代表处
(8621) 5239 8810 Tel 电话
John.wong@pentair.com

线圈编号与电压、电功率参数：

线圈编号	接线类型	保护级别	电压	功率
300	DIN 43650A 接线座	IP64	200/240V 50/60Hz	23.1 VA
301	DIN 43650A 接线座	IP64	100/120V 50/60Hz	19.8 VA
302	DIN 43650A 接线座	IP64	24V 50/60 Hz	23.1 VA
303	DIN 43650A 接线座	IP64	110VDC	24 W
304	DIN 43650A 接线座	IP64	48VDC	20 W
305	DIN 43650A 接线座	IP64	24VDC	20 W
306	DIN 43650A 接线座	IP64	12VDC	20 W
310	电线套管螺纹连接 (M20x1.5)	IP31	200/240V 50/60Hz	23.1 VA
311	电线套管螺纹连接 (M20x1.5)	IP31	100/120V 50/60Hz	19.8 VA
312	电线套管螺纹连接 (M20x1.5)	IP31	24V 50/60 Hz	23.1 VA
313	电线套管螺纹连接 (M20x1.5)	IP31	24VDC	20 W
314	电线套管螺纹连接 (M20x1.5)	IP31	12VDC	20 W
320	电线套管螺纹连接 (1/2” NPSC)	IP31	200/240V 50/60Hz	23.1 VA
321	电线套管螺纹连接 (1/2” NPSC)	IP31	100/120V 50/60Hz	19.8 VA
322	电线套管螺纹连接 (1/2” NPSC)	IP31	24V 50/60 Hz	23.1 VA
323	电线套管螺纹连接 (1/2” NPSC)	IP31	24VDC	20 W
324	电线套管螺纹连接 (1/2” NPSC)	IP31	12VDC	20 W

技术说明书	特殊电磁先导阀 RCA3DMX/3847 用于锂电池生产线安装 不含禁用金属材料与镀层材料	

适用范围：

适用于所有 3/4"和 1"的第四代直角式脉冲阀，以及 GOYEN RCA35T 型号阀门安装。

特殊结构(比较 RCA3DM)：

- 移除线圈内部 2 个导磁片，因此线圈只采用直流 24V 电压
- 线圈固定夹片更换成不锈钢材质
- 所有的镀锌件改为镀镍，包括：C 形构件，线圈芯片，以及 DIN 接线头螺丝等等

主要材料：

阀体：2011-T3　铝合金

推杆：302 SS　不锈钢

衔铁：430FR SS 不锈钢

外壳：PA-6

绝缘材料：级别 B / 130℃

密封圈： Nitrile

防尘罩： PA-6

操作：

建议脉冲宽度：50-500 ms

建议脉冲间隙：1 分钟或以上

线圈质量认证：

- C-Tick
- EMC (89/336/CE)
- LV
- CSA

尺寸和重量

（尺寸单位：mm）

型号	重量
RCA3DMX/3847	0.246 kg

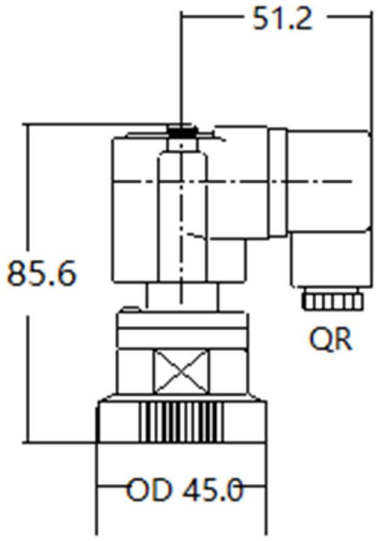

产品规范

流动系数	最大工作压力	最小工作压力	最低温度	最高温度	气体媒介
0.27 Kv 0.32 Cv	860 kPa	0 kPa	-40 ℃	82 ℃	空气或 惰性气体

线圈电压：DC24V

线圈型号：K0305

推杆配件：K0380＝Nitrile 材料密封圈，衔铁，弹簧和推杆组件